UKT 208+H23.

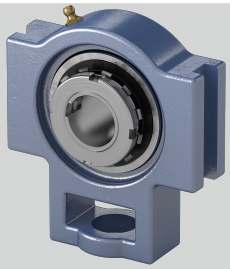

Stahlblechschutzkappe	Geha?useeinheiten sind auf Anfrage mit Stahl- blec
a (mm)	114
g (mm)	16
Temperaturbereich	-25°C bis 120°C
s (mm)	29
l (mm)	33
e (mm)	102
d (mm)	35
o (mm)	19
q (mm)	49
h (mm)	89
Material Lagereinsatz	Wälzlagerstahl 100Cr6
Tragzahlen in kN stat.	18,1
w (mm)	144
Gehäusematerial	Grauguss
Befestigung auf der Welle	Spannhülsenbefestigung
L (mm)	46
b (mm)	83
Tragzahlen in kN dyn.	29,5

Brand: EBS

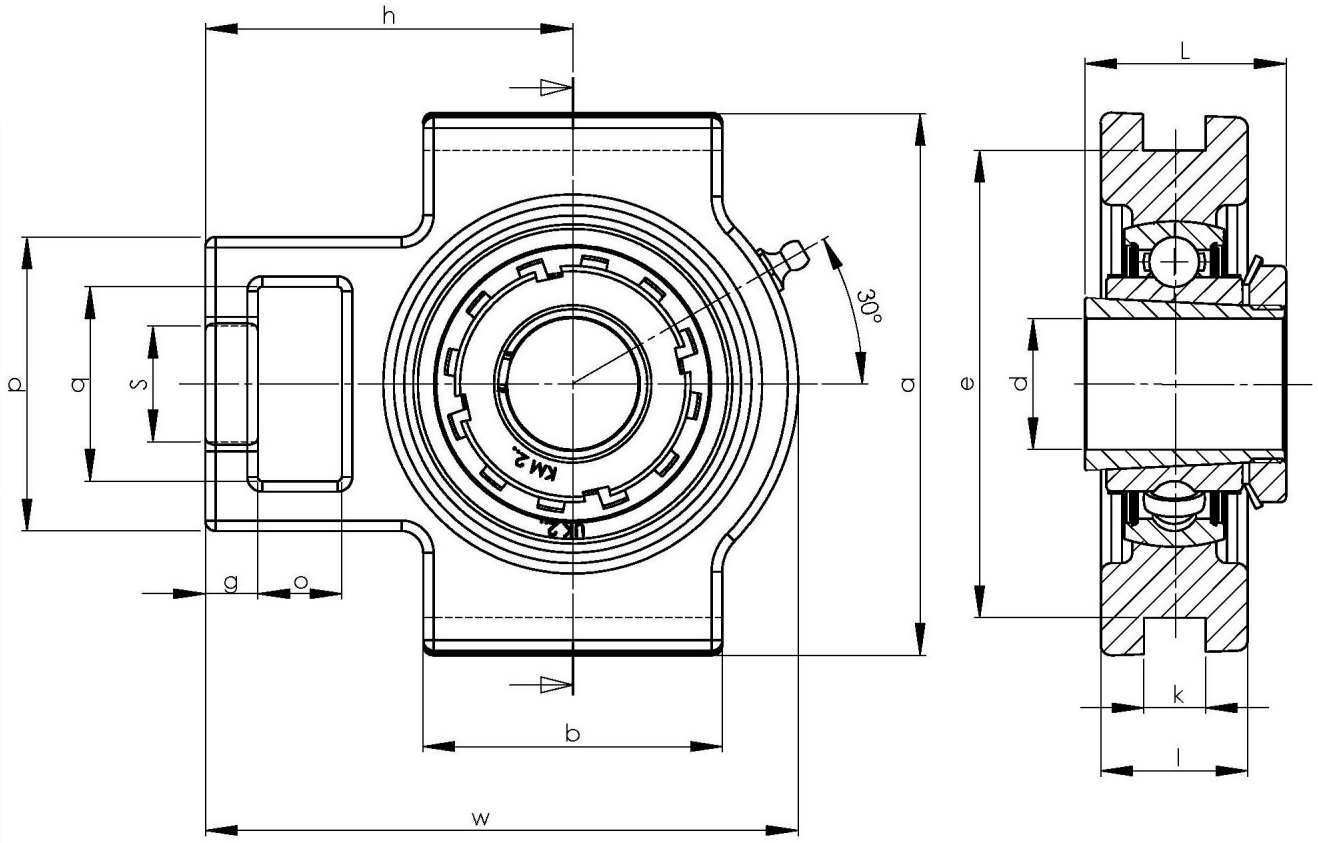

NBR Gehäuse- und Wälzlager GmbH · Geister Landweg 15 · D-48153 Münster
Phone + 49251 987 22 222 · info@nbr.eu · **www.nbr.eu**