# UKT 206+H23.

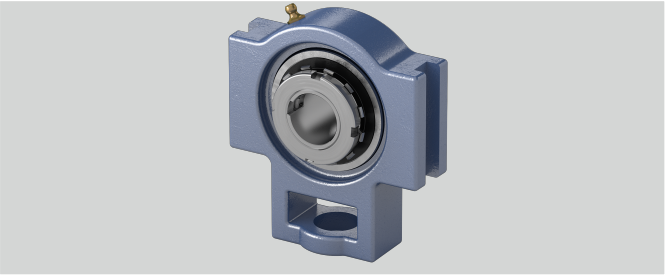

| | |
|---|---|
| h (mm) | 70 |
| a (mm) | 102 |
| Temperaturbereich | -25°C bis 120°C |
| Material Lagereinsatz | Wälzlagerstahl 100Cr6 |
| g (mm) | 10 |
| d (mm) | 25 |
| Befestigung auf der Welle | Spannhülsenbefestigung |
| b (mm) | 57 |
| s (mm) | 22 |
| q (mm) | 37 |
| e (mm) | 89 |
| o (mm) | 16 |
| L (mm) | 38 |
| Tragzahlen in kN dyn. | 19,5 |
| Stahlblechschutzkappe | Geha?useeinheiten sind auf Anfrage mit Stahl- blec |
| Gehäusematerial | Grauguss |
| w (mm) | 113 |
| Tragzahlen in kN stat. | 11,3 |
| l (mm) | 28 |
| | |

## Brand: NBR

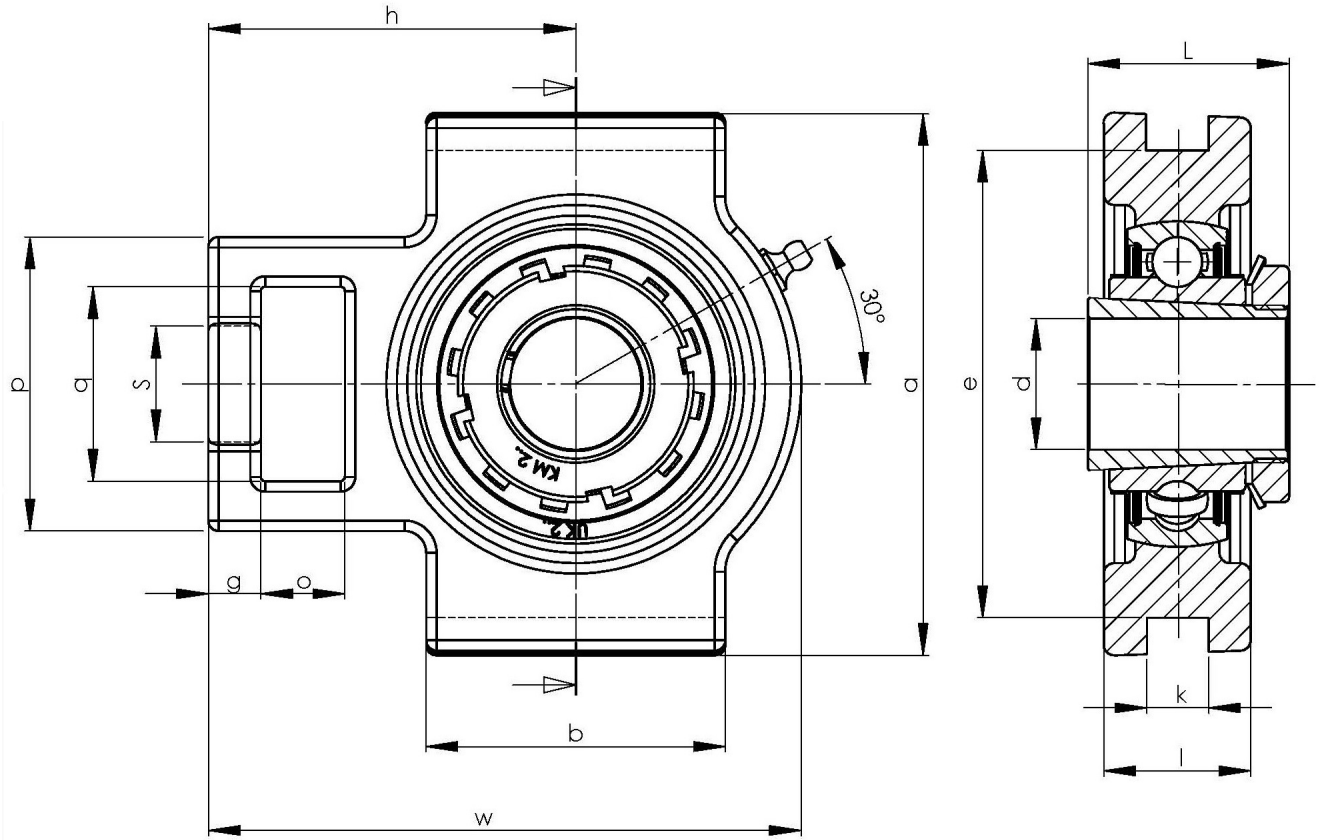


**NBR Gehäuse- und Wälzlager GmbH** · Geister Landweg 15 · D-48153 Münster
Phone + 49251 987 22 222 · info@nbr.eu · **www.nbr.eu**