UKT 206+H23.

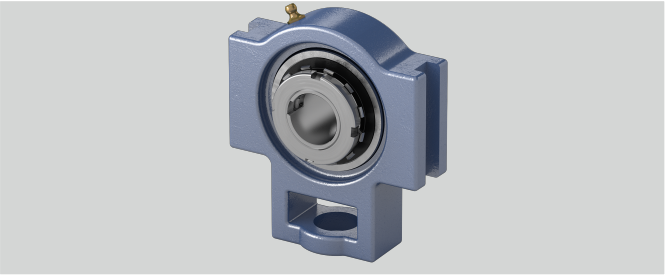

b (mm)	57
q (mm)	37
s (mm)	22
e (mm)	89
o (mm)	16
L (mm)	38
Tragzahlen in kN dyn.	19,5
Gehäusematerial	Grauguss
Stahlblechschutzkappe	Geha?useeinheiten sind auf Anfrage mit Stahl- blec
w (mm)	113
Tragzahlen in kN stat.	11,3
l (mm)	28
h (mm)	70
Temperaturbereich	-25°C bis 120°C
a (mm)	102
Material Lagereinsatz	Wälzlagerstahl 100Cr6
g (mm)	10
d (mm)	25
Befestigung auf der Welle	Spannhülsenbefestigung

Marke: NBR

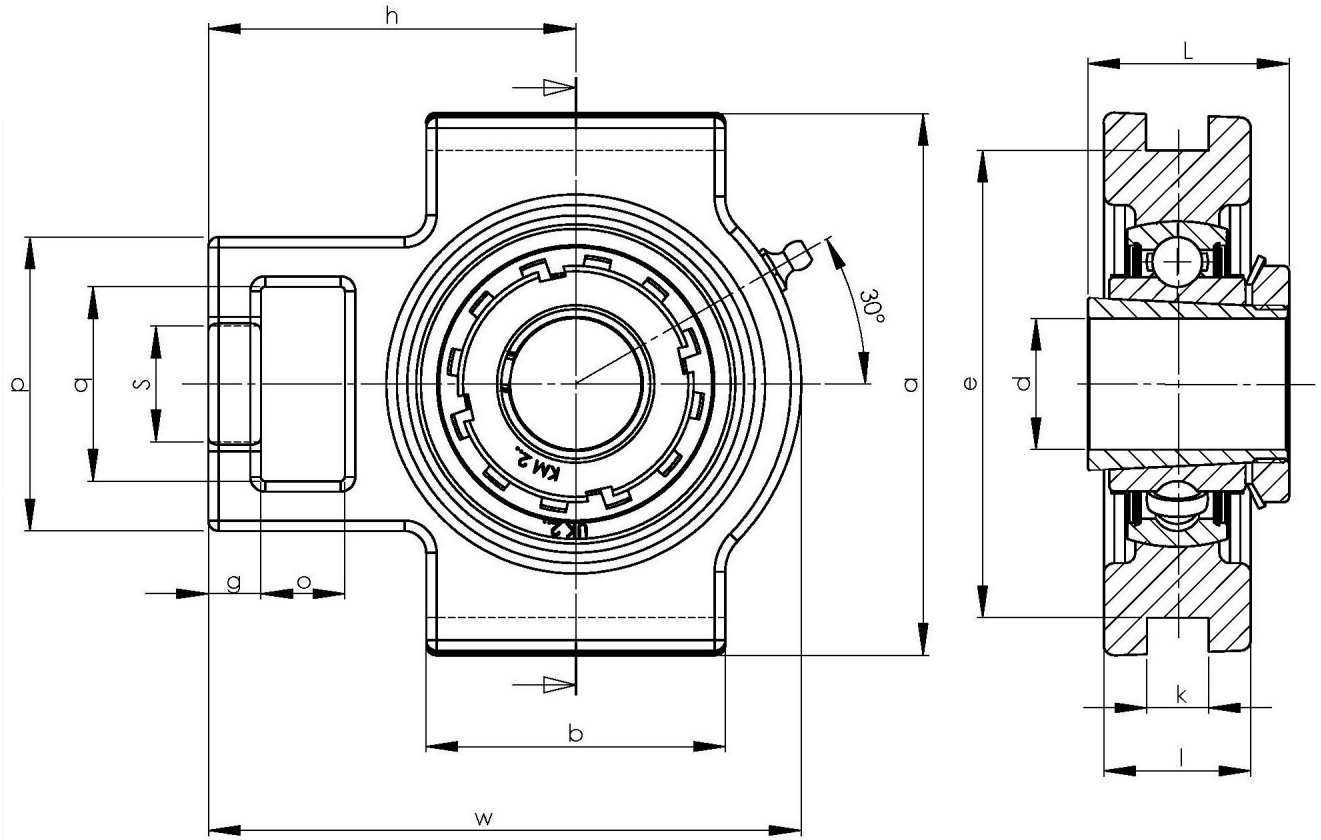

NBR Gehäuse- und Wälzlager GmbH · Geister Landweg 15 · D-48153 Münster
Telefon + 49251 987 22 222 · info@nbr.eu · **www.nbr.eu**