UKT 212+H23.

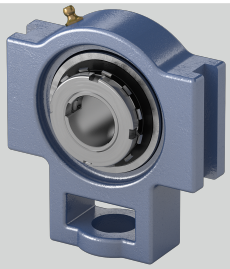

Stahlblechschutzkappe	Geha?useeinheiten sind auf Anfrage mit Stahl- blec
q (mm)	64
Tragzahlen in kN stat.	32,9
e (mm)	130
a (mm)	146
l (mm)	42
Tragzahlen in kN dyn.	47,7
b (mm)	102
Material Lagereinsatz	Wälzlagerstahl 100Cr6
Temperaturbereich	-25°C bis 120°C
Befestigung auf der Welle	Spannhülsenbefestigung
L (mm)	62
o (mm)	32
d (mm)	55
Gehäusematerial	Grauguss
w (mm)	194
h (mm)	119
g (mm)	19
s (mm)	35

Marke: EBS

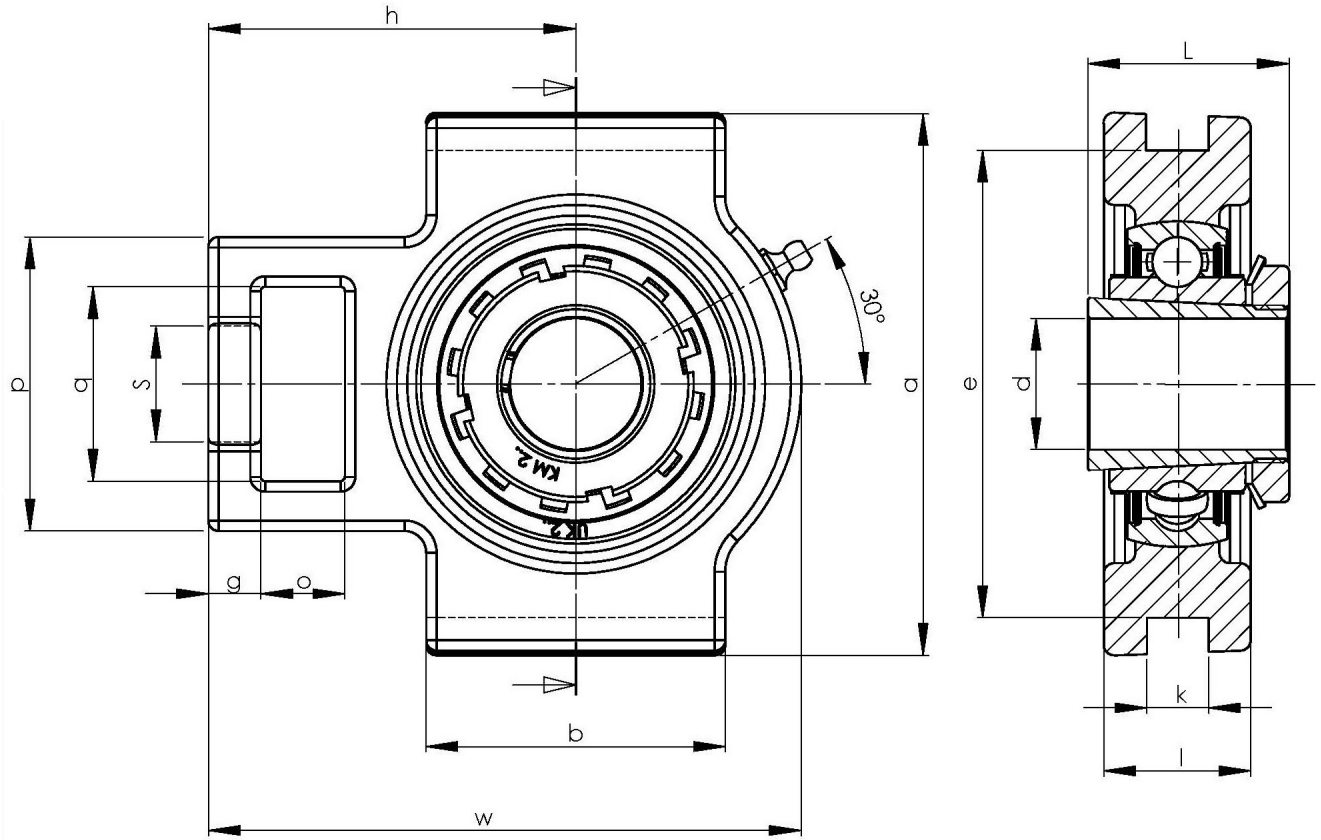

NBR Gehäuse- und Wälzlager GmbH · Geister Landweg 15 · D-48153 Münster
Telefon + 49251 987 22 222 · info@nbr.eu · **www.nbr.eu**