CS 205

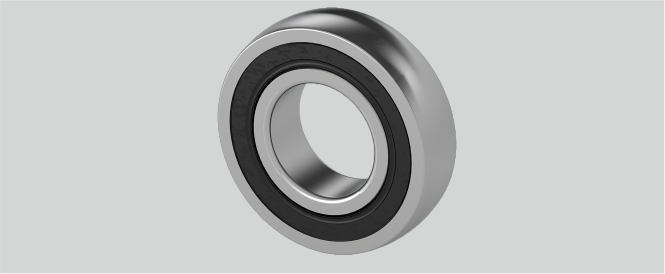

D (mm)	52
r (mm)	1,5
Be (mm)	15
d (mm)	25
Tragzahlen in kN stat.	7,85
Nachschmierung	Lagereinsätze sind wartungsfrei geschmiert
Tragzahlen in kN dyn.	14
Temperaturbereich	-25°C bis 120°C
Material Lagereinsatz	Wälzlagerstahl 100Cr6

Brand: EBS

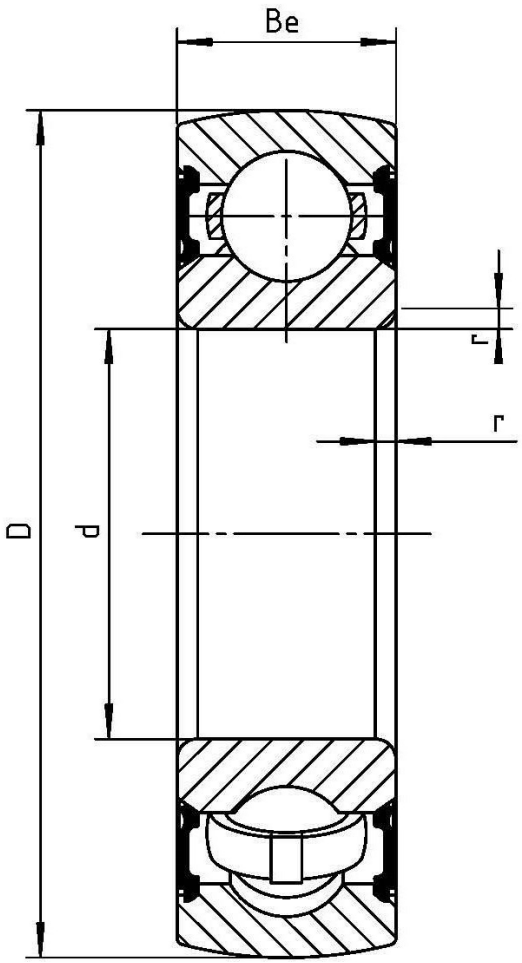

NBR Gehäuse- und Wälzlager GmbH · Geister Landweg 15 · D-48153 Münster
Phone + 49251 987 22 222 · info@nbr.eu · **www.nbr.eu**