H 2317

Sicherungsblech	MB17
B1 (mm)	82
d2 (mm)	110
d1 (mm)	80
d (mm)	85
Anzugsdrehmoment (Nm)	550
Mutter	KM17
B2 (mm)	18
G (mm)	M85x2

Marke: SONSTIGE (IMPORT)

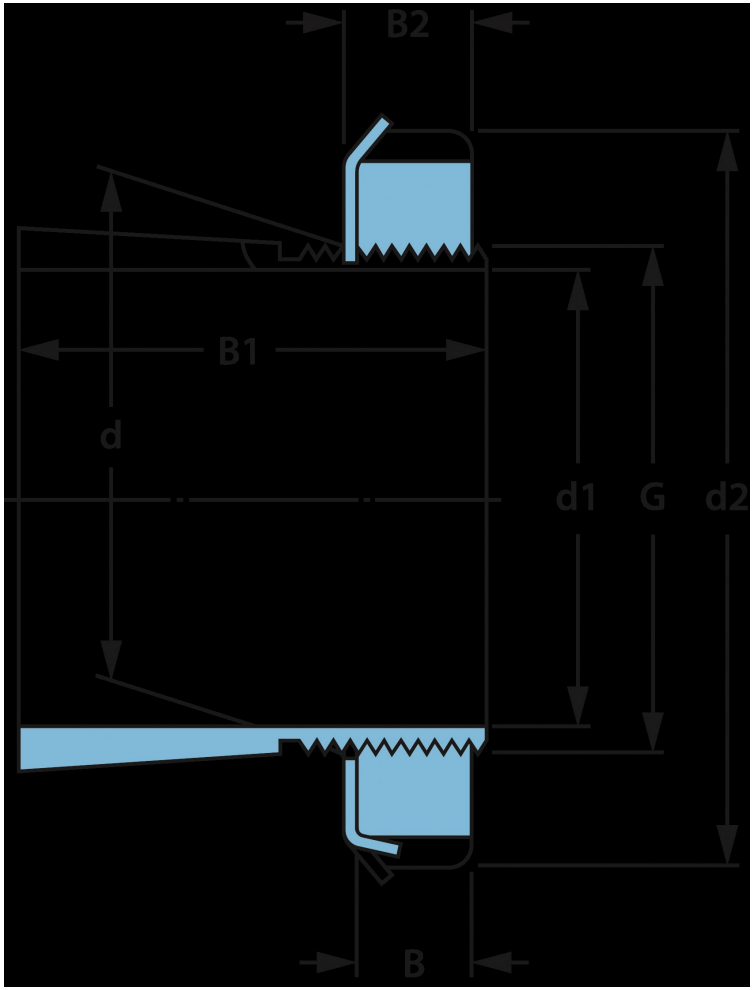

NBR Gehäuse- und Wälzlager GmbH · Geister Landweg 15 · D-48153 Münster
Telefon + 49251 987 22 222 · info@nbr.eu · **www.nbr.eu**