CS 204

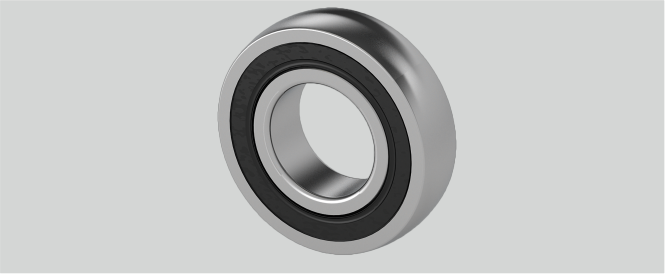

Be (mm)	14
d (mm)	20
r (mm)	1,5
Material Lagereinsatz	Wälzlagerstahl 100Cr6
Tragzahlen in kN dyn.	12,8
D (mm)	47
Tragzahlen in kN stat.	6,65
Temperaturbereich	-25°C bis 120°C
Nachschmierung	Lagereinsätze sind wartungsfrei geschmiert

Brand: NBR

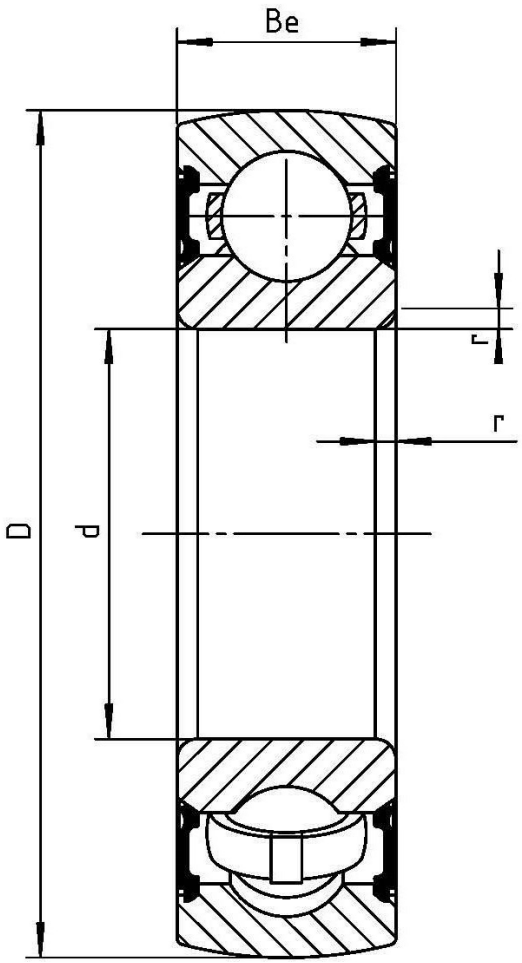

NBR Gehäuse- und Wälzlager GmbH · Geister Landweg 15 · D-48153 Münster
Phone + 49251 987 22 222 · info@nbr.eu · **www.nbr.eu**