UC 206

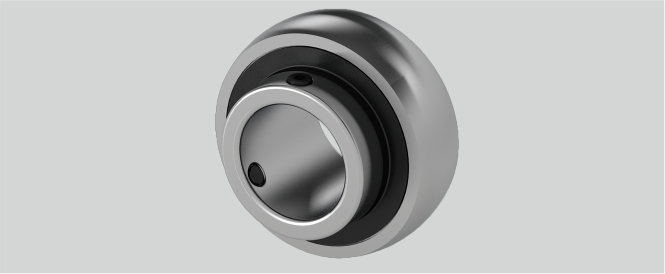

Bi (mm)	38,1
Temperaturbereich	-25°C bis 120°C
Tragzahlen in kN dyn.	19,5
D (mm)	62
Be (mm)	19
Anzugsmoment Madenschrauben Nm	5,5
ds (mm)	M6 x 1
Nachschmierung	Ohne Schmierbohrung
G (mm)	5
n (mm)	15,9
m (mm)	22,2
Tragzahlen in kN stat.	11,3
d (mm)	30
r (mm)	1,5
Material Lagereinsatz	Wälzlagerstahl 100Cr6
Befestigung auf der Welle	Gewindestiftbefestigung

Brand: SONSTIGE (IMPORT)

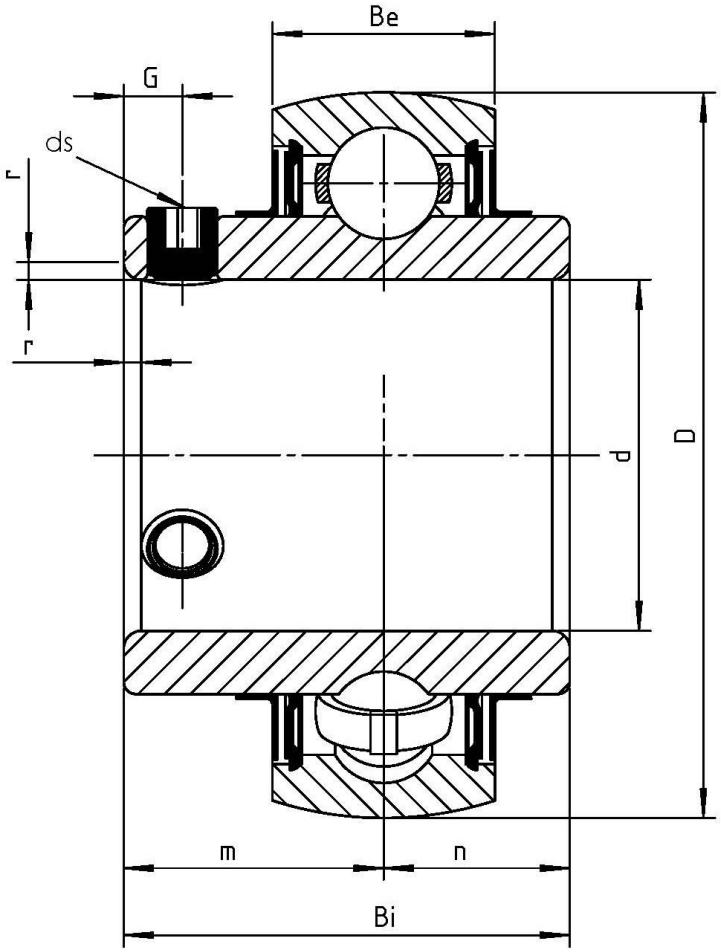

NBR Gehäuse- und Wälzlager GmbH · Geister Landweg 15 · D-48153 Münster
Phone + 49251 987 22 222 · info@nbr.eu · **www.nbr.eu**