UCPG 205.

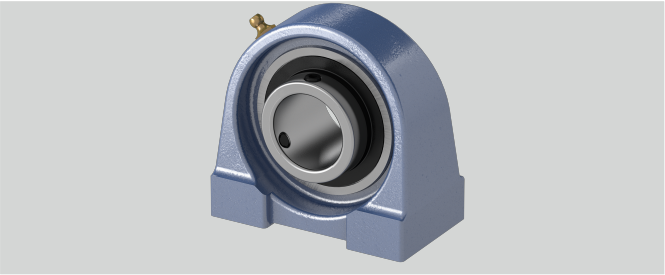

Tragzahlen in kN dyn.	14
a (mm)	75
Bi (mm)	34,1
n (mm)	14,3
Befestigung auf der Welle	Gewindestiftbefestigung
Material Lagereinsatz	Wälzlagerstahl 100Cr6
g (mm)	15
Stahlblechschutzkappe	Geha?useeinheiten sind auf Anfrage mit Stahl- blec
h (mm)	36,5
b (mm)	38
S (mm)	M10
Befestigungsschraube Gehäuse	M10
l (mm)	15
d (mm)	25
Temperaturbereich	-25°C bis 120°C
e (mm)	50
w (mm)	70
Gehäusematerial	Grauguss
Tragzahlen in kN stat.	7,85

Marke: SONSTIGE (IMPORT)

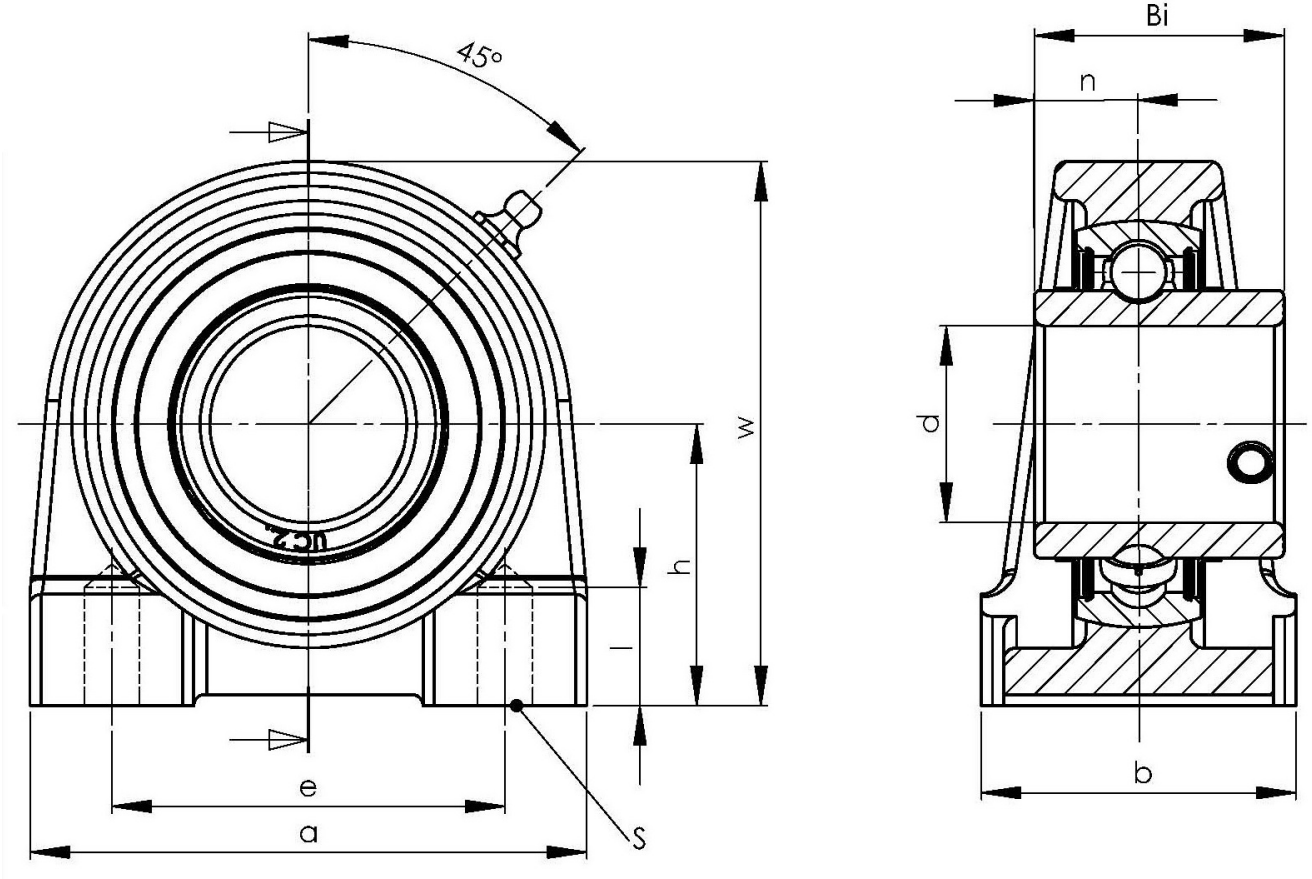

NBR Gehäuse- und Wälzlager GmbH · Geister Landweg 15 · D-48153 Münster
Telefon + 49251 987 22 222 · info@nbr.eu · **www.nbr.eu**