UCT 216.

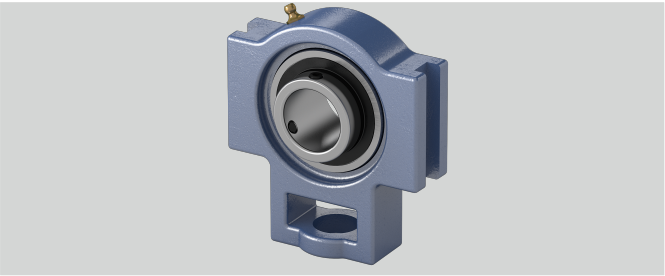

Bi (mm)	82,6
h (mm)	140
Gehäusematerial	Grauguss
a (mm)	184
Temperaturbereich	-25°C bis 120°C
l (mm)	51
s (mm)	41
Tragzahlen in kN stat.	54,2
d (mm)	80
o (mm)	32
Stahlblechschutzkappe	Geha?useeinheiten sind auf Anfrage mit Stahl- blec
b (mm)	121
Tragzahlen in kN dyn.	71,5
w (mm)	235
g (mm)	21
q (mm)	70
e (mm)	165
Material Lagereinsatz	Wälzlagerstahl 100Cr6
Befestigung auf der Welle	Gewindestiftbefestigung
n (mm)	33,3

Marke: NBR

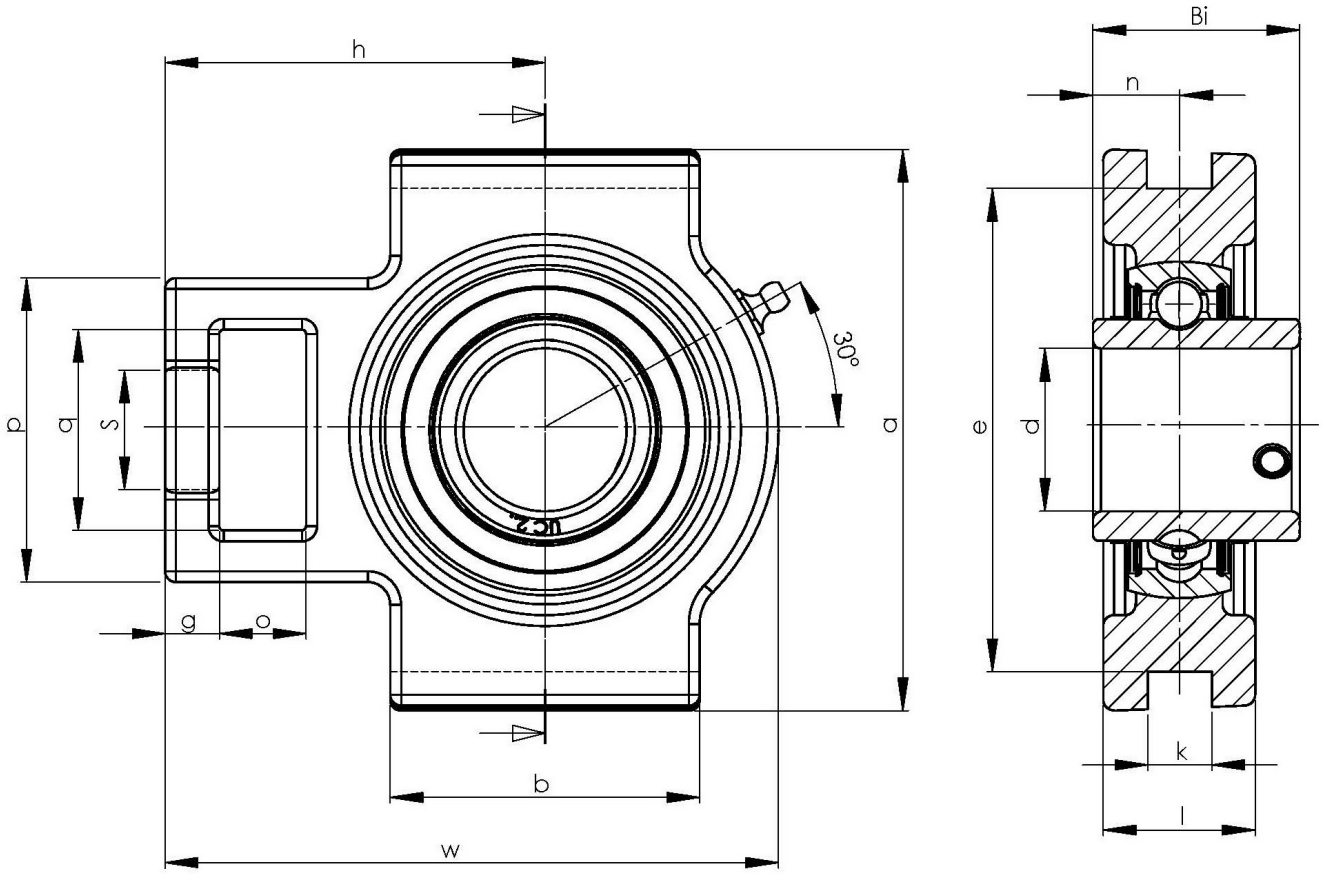

NBR Gehäuse- und Wälzlager GmbH · Geister Landweg 15 · D-48153 Münster
Telefon + 49251 987 22 222 · info@nbr.eu · **www.nbr.eu**