11205

C (mm)	15
Material	Wälzlagerstahl 100Cr6
d (mm)	25
Bi (mm)	44
F (mm)	33,3
D (mm)	52
Temperaturbereich	-25°C bis 120°C

Marke: SONSTIGE (IMPORT)

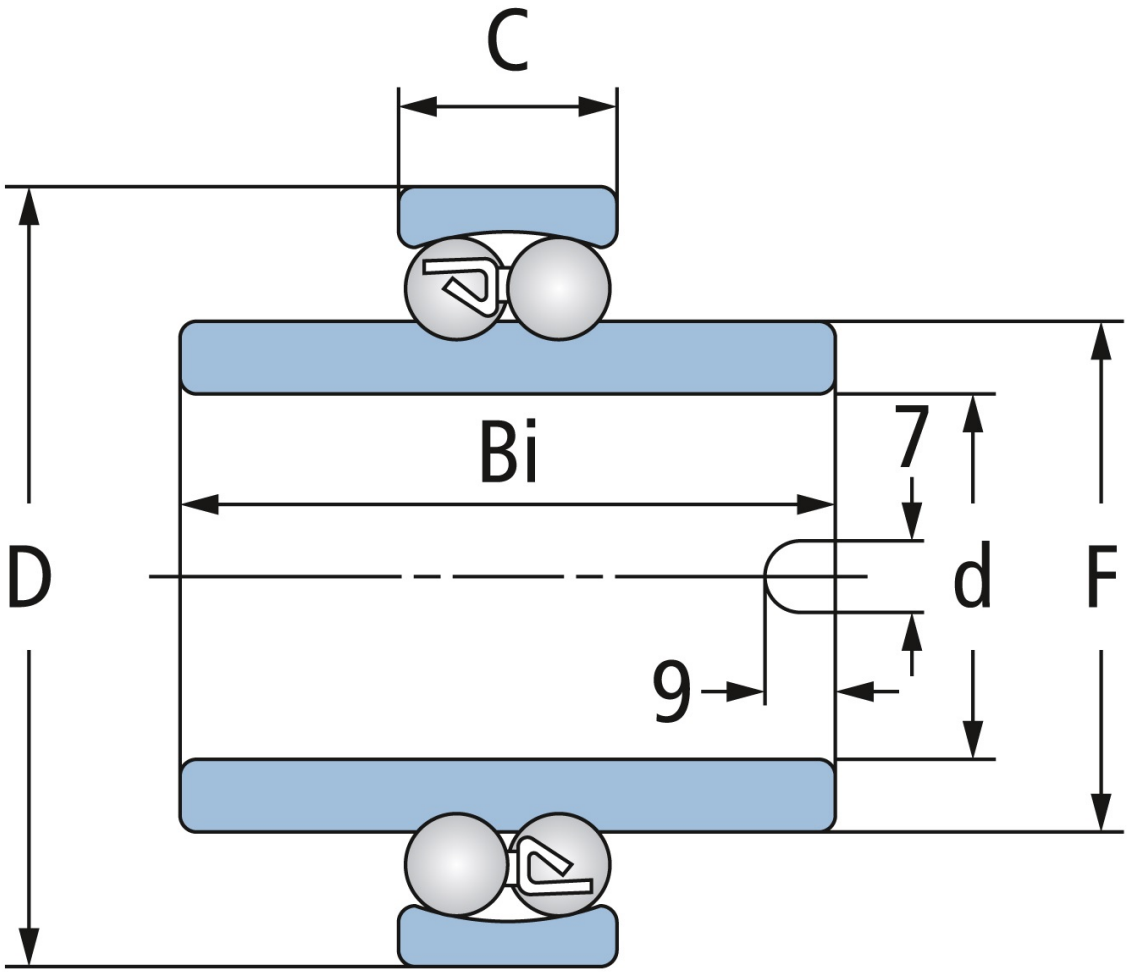

NBR Gehäuse- und Wälzlager GmbH · Geister Landweg 15 · D-48153 Münster
Telefon + 49251 987 22 222 · info@nbr.eu · **www.nbr.eu**