23034 E

Temperaturbereich	-25°C bis 120°C
D (mm)	260
B (mm)	67
d (mm)	170
Material	Wälzlagerstahl 100Cr6

Brand: SKF

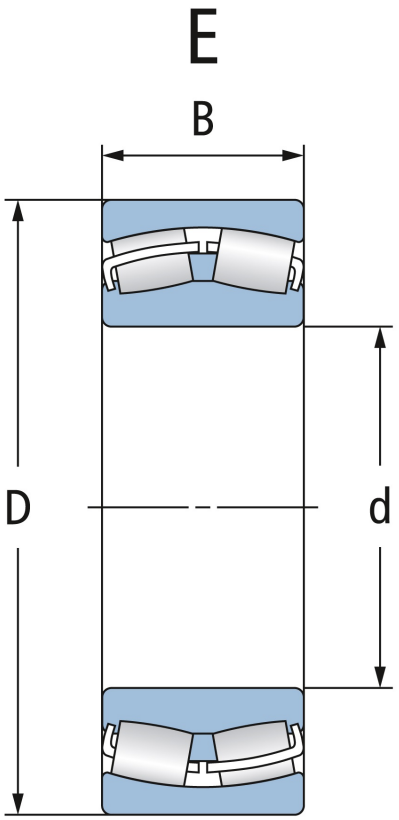

Zylindrische Bohrung

Cylindrical bore

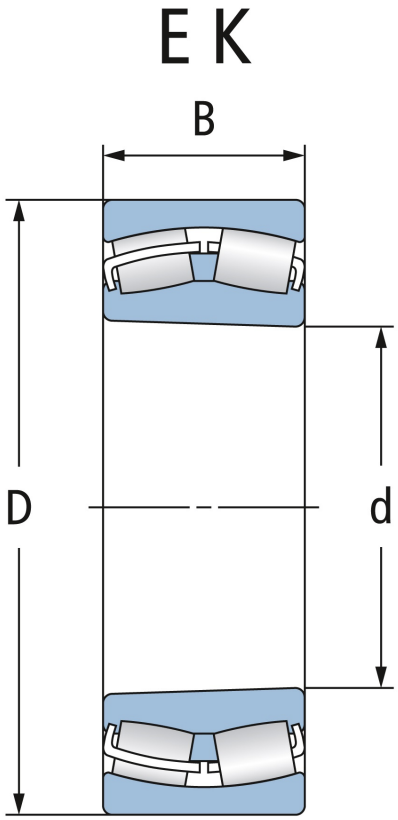

Kegelige Bohrung

Tapered bore

NBR Gehäuse- und Wälzlager GmbH · Geister Landweg 15 · D-48153 Münster
Phone + 49251 987 22 222 · info@nbr.eu · **www.nbr.eu**