UCPD 205.

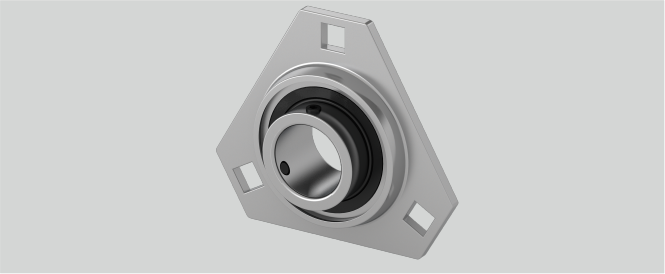

Tragzahlen in kN dyn.	14
Befestigung auf der Welle	Gewindestiftbefestigung
b (mm)	18
w (mm)	35
Material Lagereinsatz	Wälzlagerstahl 100Cr6
Gehäusematerial	Stahlblech
g (mm)	4
Tragzahlen in kN stat.	7,85
d (mm)	25
a (mm)	95
s (mm)	9
F (mm)	60
Bi (mm)	34,1
Temperaturbereich	-25°C bis 120°C
n (mm)	14,3
e (mm)	76

Marke: WLT

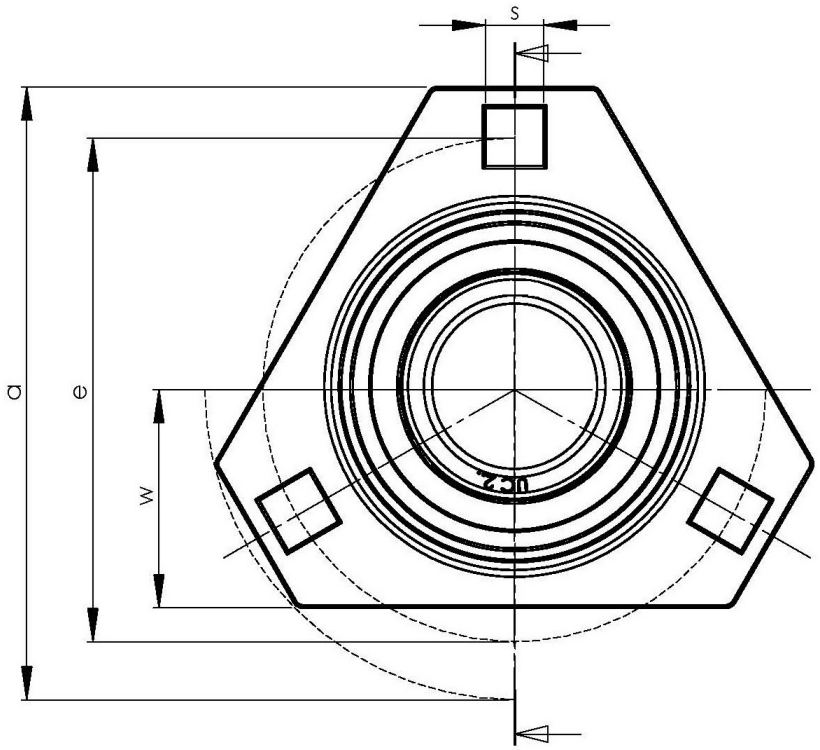

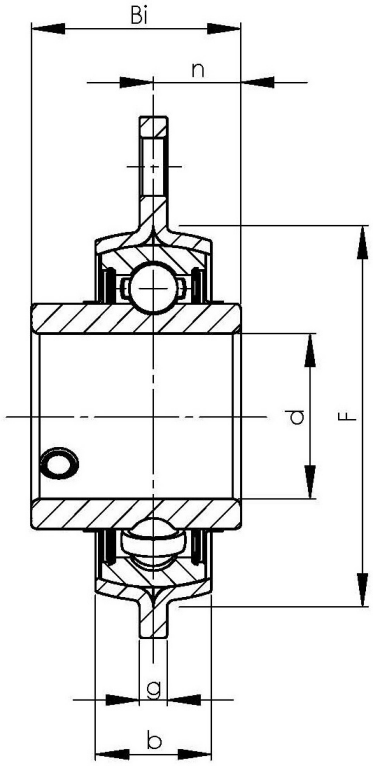

NBR Gehäuse- und Wälzlager GmbH · Geister Landweg 15 · D-48153 Münster
Telefon + 49251 987 22 222 · info@nbr.eu · **www.nbr.eu**