UKC 212+H23.

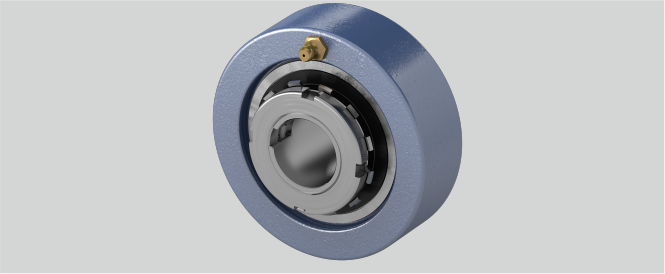

Gehäusematerial	Grauguss
Befestigung auf der Welle	Spannhülsenbefestigung
d (mm)	55
Temperaturbereich	-25°C bis 120°C
Material Lagereinsatz	Wälzlagerstahl 100Cr6
a (mm)	130
g (mm)	38
Tragzahlen in kN dyn.	47,7
r (mm)	2,5
Tragzahlen in kN stat.	32,9
L (mm)	62

Brand: SONSTIGE (IMPORT)

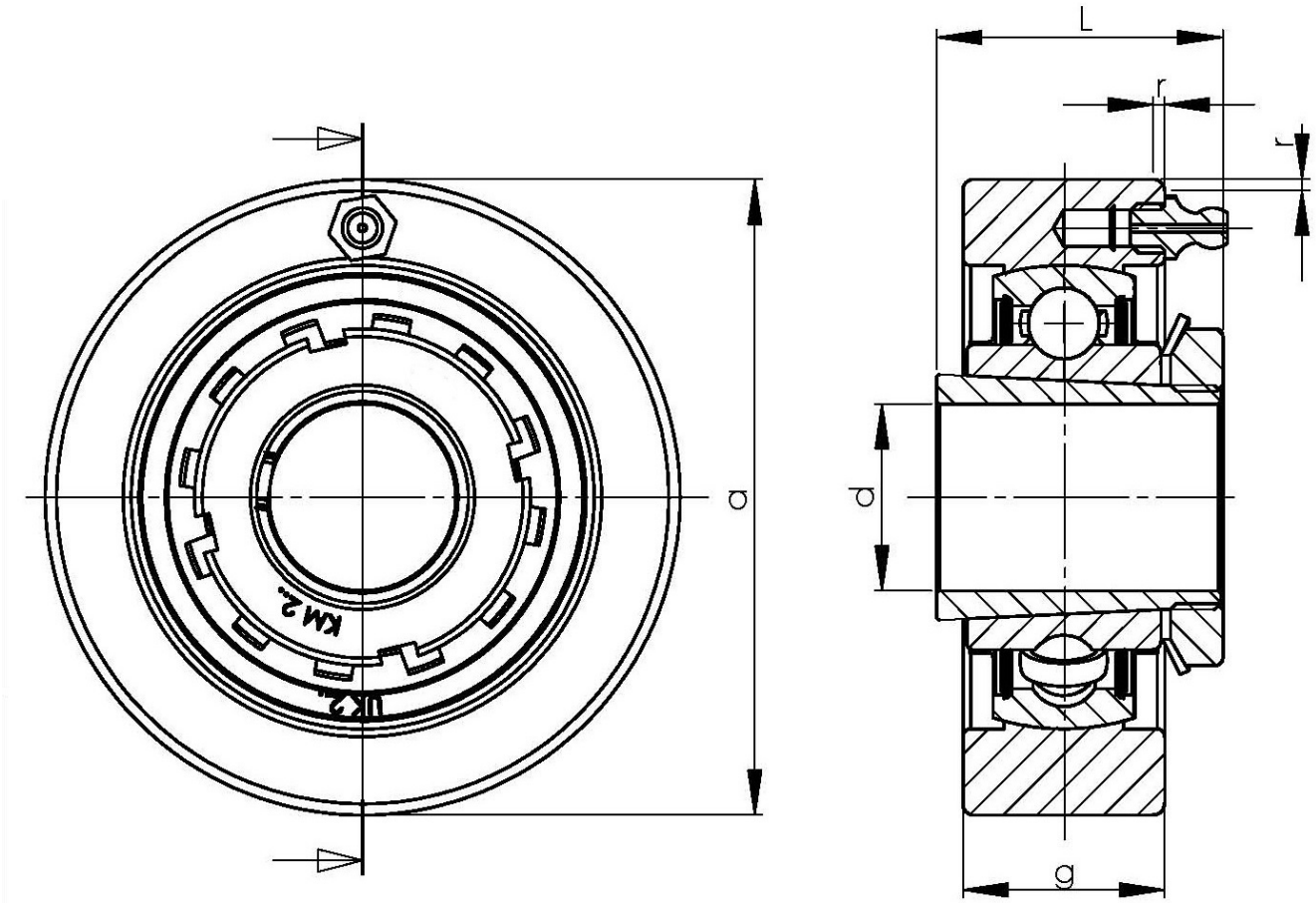

NBR Gehäuse- und Wälzlager GmbH · Geister Landweg 15 · D-48153 Münster
Phone + 49251 987 22 222 · info@nbr.eu · **www.nbr.eu**