UKP 208+H23.

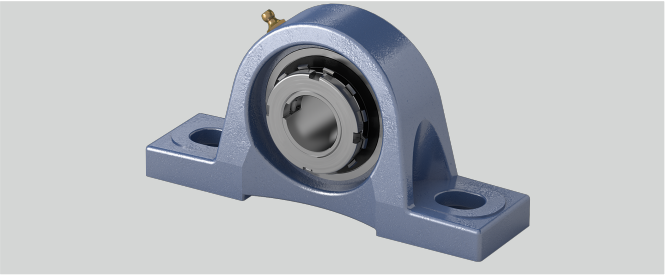

d (mm)	35
Temperaturbereich	-25°C bis 120°C
a (mm)	184
S2 (mm)	20
Stahlblechschutzkappe	Geha?useeinheiten sind auf Anfrage mit Stahl- blec
Befestigungsschraube Gehäuse	M 14
L (mm)	46
Tragzahlen in kN stat.	18,1
g (mm)	18
w (mm)	100
S1 (mm)	17
Tragzahlen in kN dyn.	29,5
b (mm)	54
h (mm)	49,2
Gehäusematerial	Grauguss
Material Lagereinsatz	Wälzlagerstahl 100Cr6
e (mm)	137
Befestigung auf der Welle	Spannhülsenbefestigung

Brand: EBS

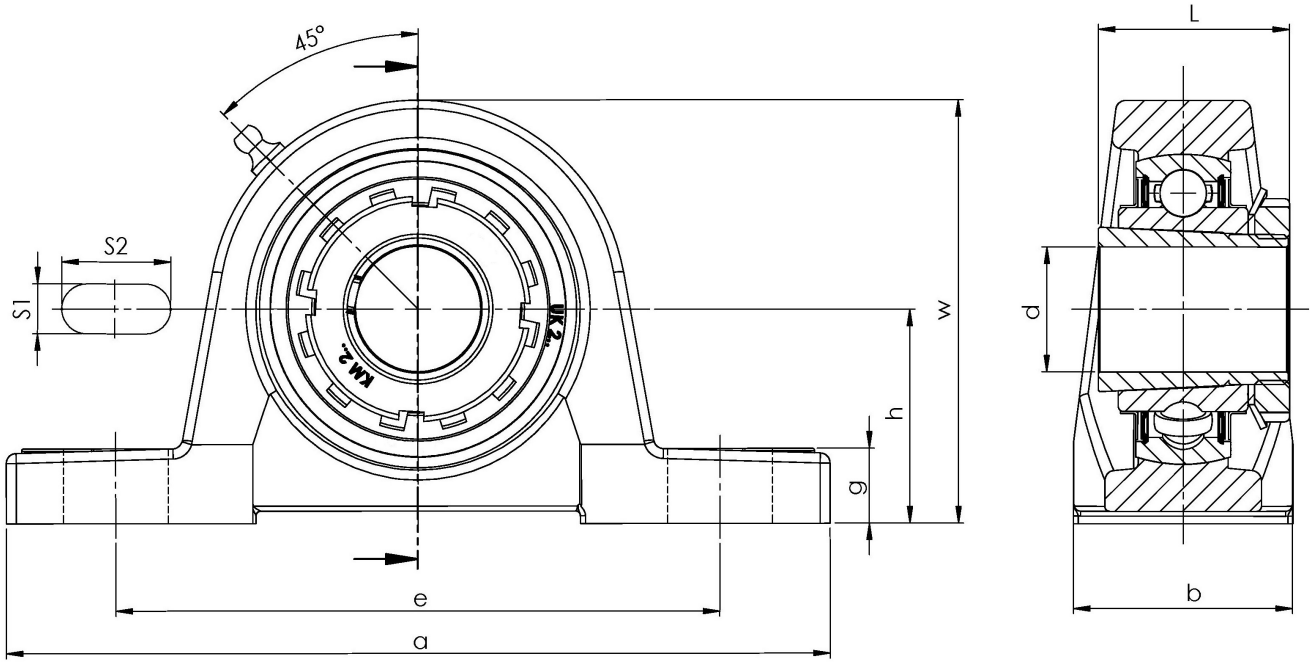

NBR Gehäuse- und Wälzlager GmbH · Geister Landweg 15 · D-48153 Münster
Phone + 49251 987 22 222 · info@nbr.eu · **www.nbr.eu**