H 2305

d1 (mm)	20
B2 (mm)	8
d2 (mm)	38
G (mm)	M25x1,5
B1 (mm)	35
Sicherungsblech	MB5
d (mm)	25
Anzugsdrehmoment (Nm)	20
Mutter	KM5

Marke: NEUTRAL

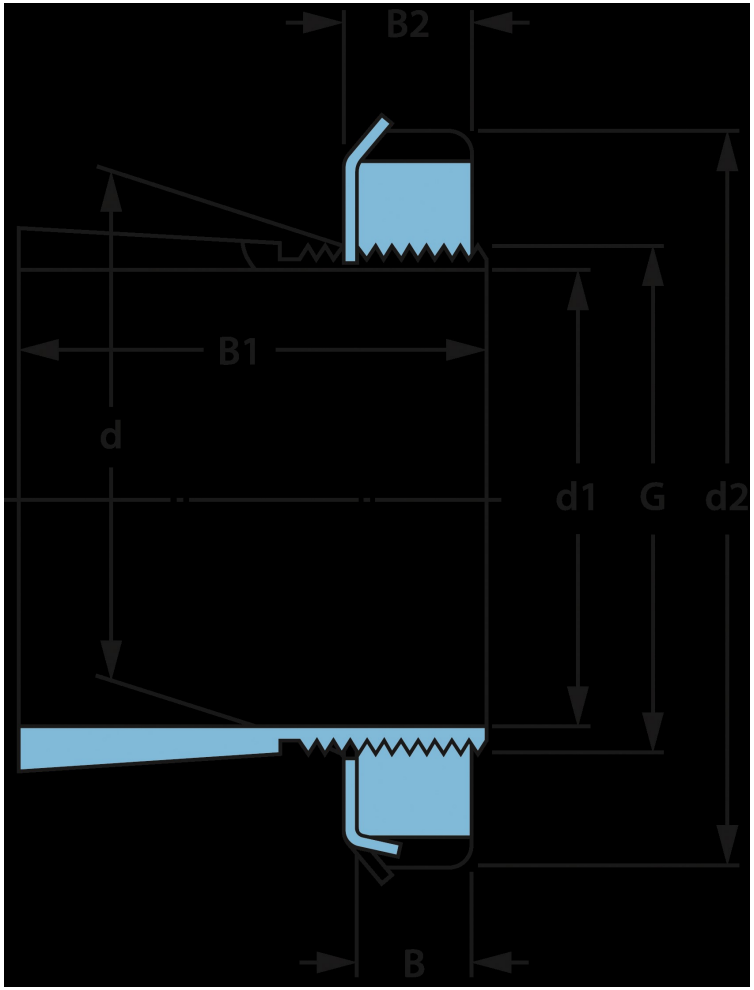

NBR Gehäuse- und Wälzlager GmbH · Geister Landweg 15 · D-48153 Münster
Telefon + 49251 987 22 222 · info@nbr.eu · **www.nbr.eu**