H 317

d2 (mm)	110
G (mm)	M85x2
B1 (mm)	63
d (mm)	85
Sicherungsblech	MB17
d1 (mm)	80
B2 (mm)	18
Anzugsdrehmoment (Nm)	550
Mutter	KM17

Marke: SKF

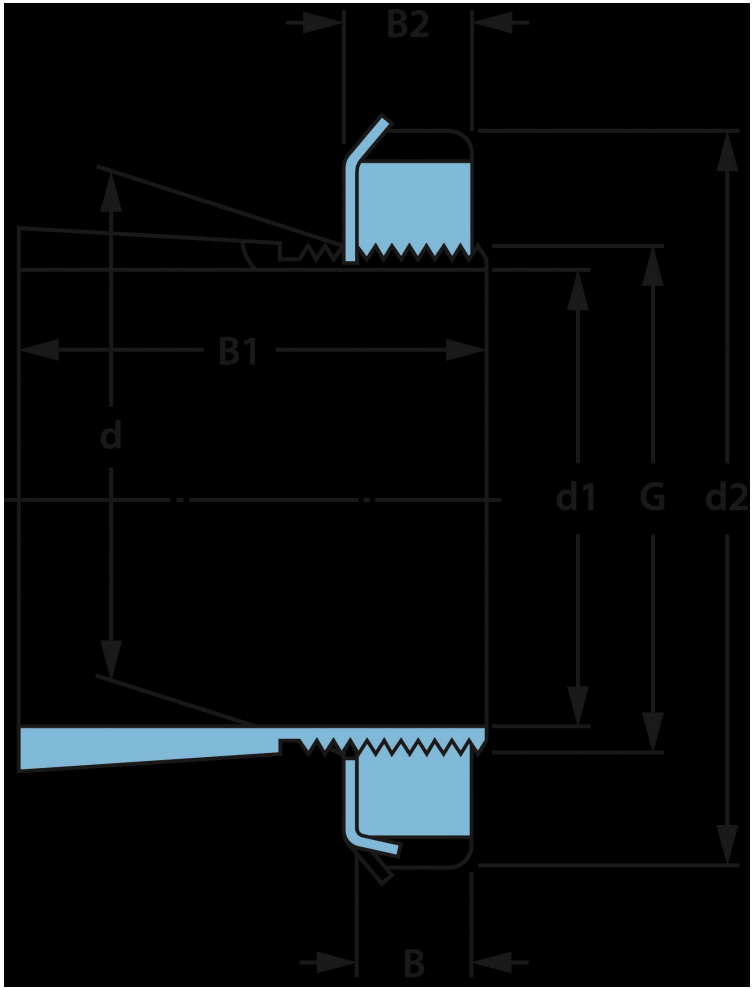

NBR Gehäuse- und Wälzlager GmbH · Geister Landweg 15 · D-48153 Münster
Telefon + 49251 987 22 222 · info@nbr.eu · **www.nbr.eu**