UKFL 210+H23.

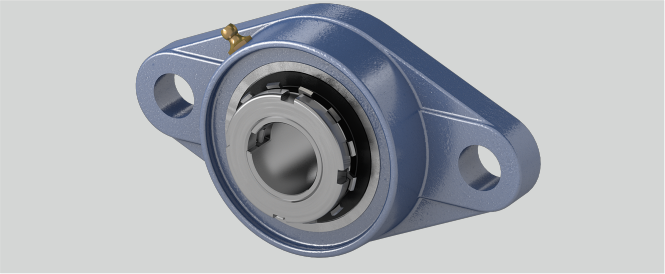

l (mm)	40
Temperaturbereich	-25°C bis 120°C
s (mm)	19
L (mm)	55
b (mm)	115
g (mm)	15
Befestigung auf der Welle	Spannhülsenbefestigung
i (mm)	22
d (mm)	45
Befestigungsschraube Gehäuse	M16
Tragzahlen in kN stat.	23,2
Gehäusematerial	Grauguss
a (mm)	197
Stahlblechschutzkappe	Geha?useeinheiten sind auf Anfrage mit Stahl- blec
Tragzahlen in kN dyn.	35
e (mm)	157
Material Lagereinsatz	Wälzlagerstahl 100Cr6

Marke: NBR

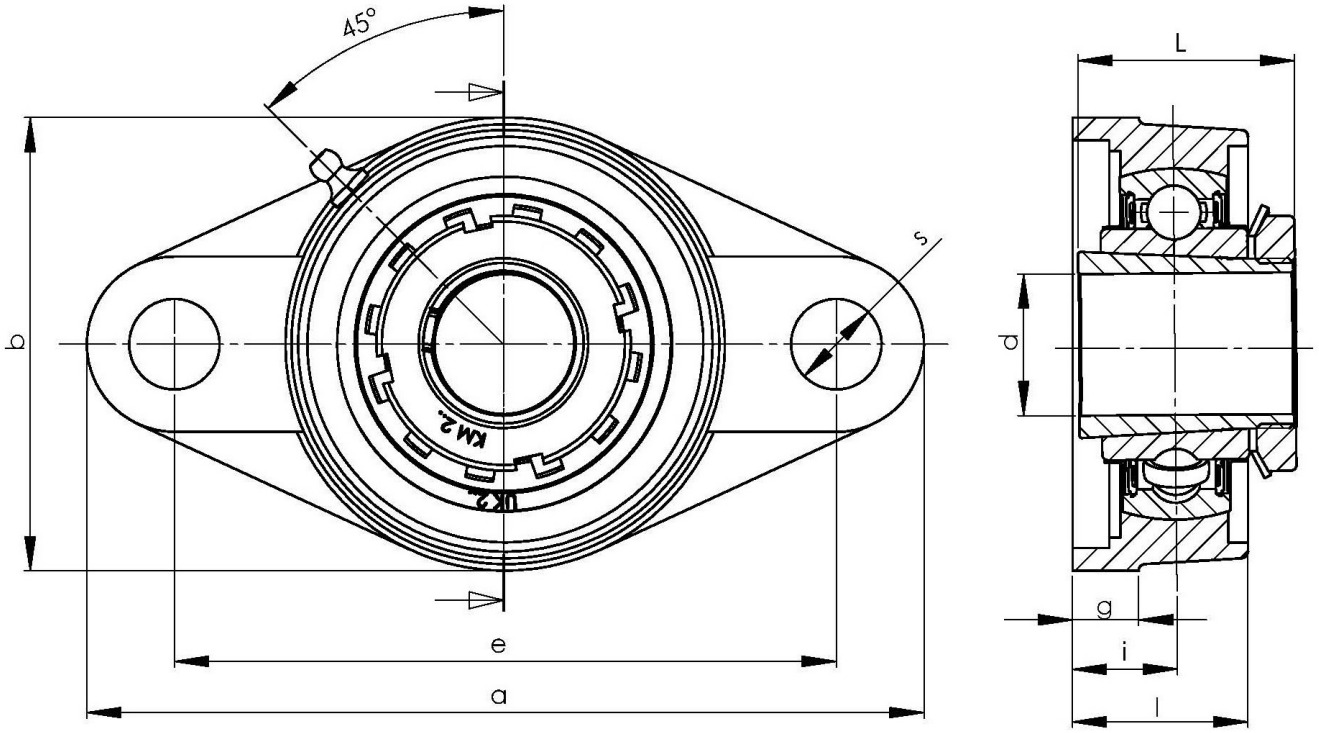

NBR Gehäuse- und Wälzlager GmbH · Geister Landweg 15 · D-48153 Münster
Telefon + 49251 987 22 222 · info@nbr.eu · **www.nbr.eu**