UCPG 206

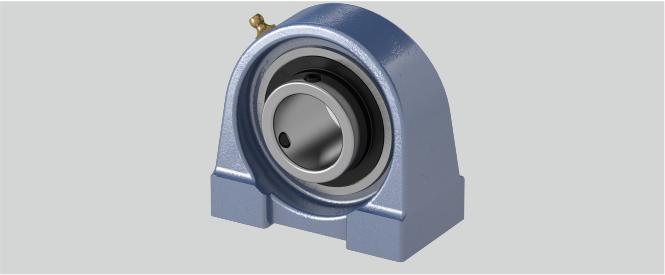

l (mm)	17
Befestigungsschraube Gehäuse	M10
d (mm)	30
Tragzahlen in kN stat.	11,3
Gehäusematerial	Grauguss
n (mm)	15,9
h (mm)	42,9
g (mm)	16
Befestigung auf der Welle	Gewindestiftbefestigung
Temperaturbereich	-25°C bis 120°C
w (mm)	83
a (mm)	85
Bi (mm)	38,1
Tragzahlen in kN dyn.	19,5
e (mm)	60
b (mm)	48
Stahlblechschutzkappe	Geha?useeinheiten sind auf Anfrage mit Stahl- blec
S (mm)	M10
Material Lagereinsatz	Wälzlagerstahl 100Cr6

Marke: SONSTIGE (IMPORT)

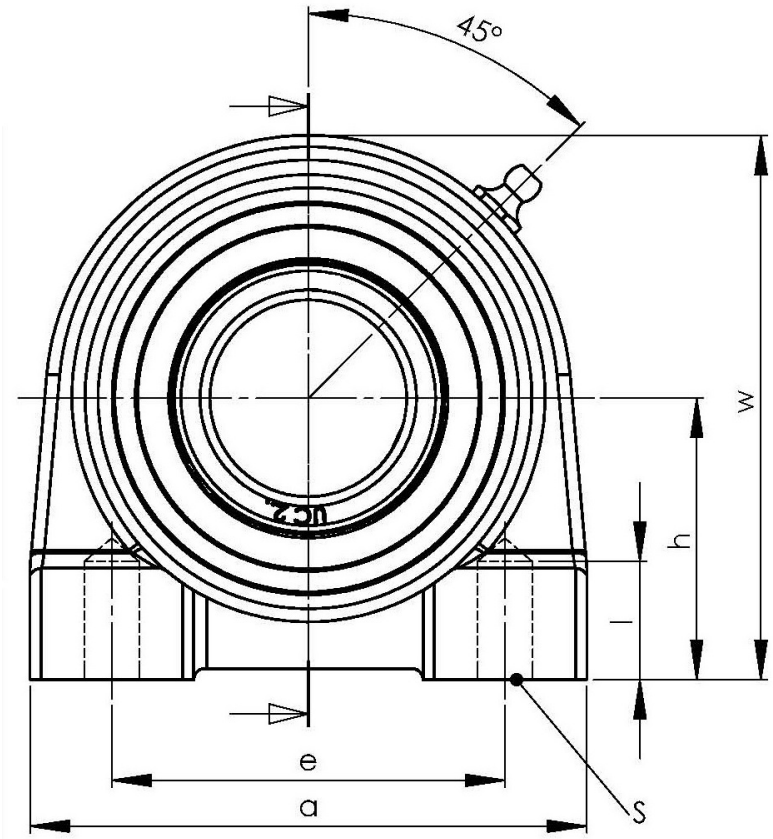

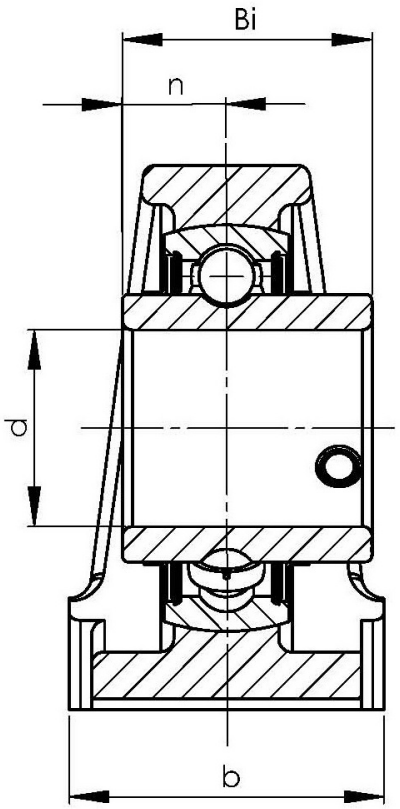

NBR Gehäuse- und Wälzlager GmbH · Geister Landweg 15 · D-48153 Münster
Telefon + 49251 987 22 222 · info@nbr.eu · **www.nbr.eu**