NK 18/20

D (mm)	26
Fw (mm)	18
Temperaturbereich	-25°C bis 120°C
C (mm)	20

Marke: SKF

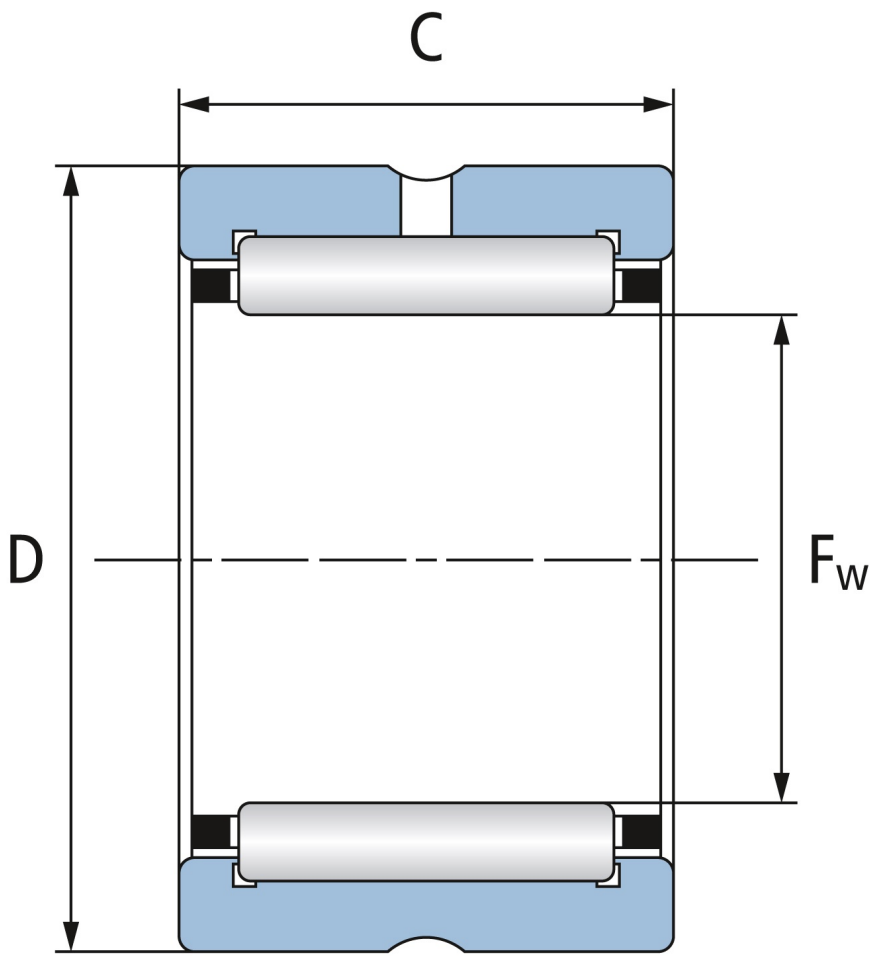

NBR Gehäuse- und Wälzlager GmbH · Geister Landweg 15 · D-48153 Münster
Telefon + 49251 987 22 222 · info@nbr.eu · **www.nbr.eu**