CS 206

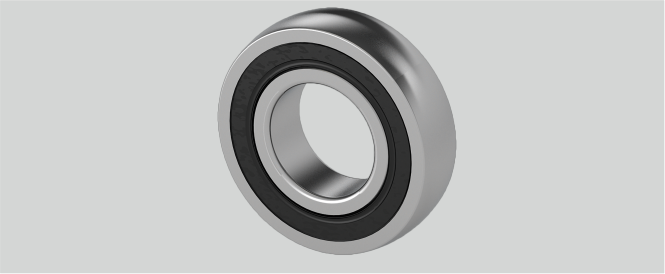

D (mm)	62
Material Lagereinsatz	Wälzlagerstahl 100Cr6
Tragzahlen in kN stat.	11,3
Temperaturbereich	-25°C bis 120°C
Be (mm)	16
r (mm)	2
Nachschmierung	Lagereinsätze sind wartungsfrei geschmiert
d (mm)	30
Tragzahlen in kN dyn.	19,5

Brand: SONSTIGE (IMPORT)

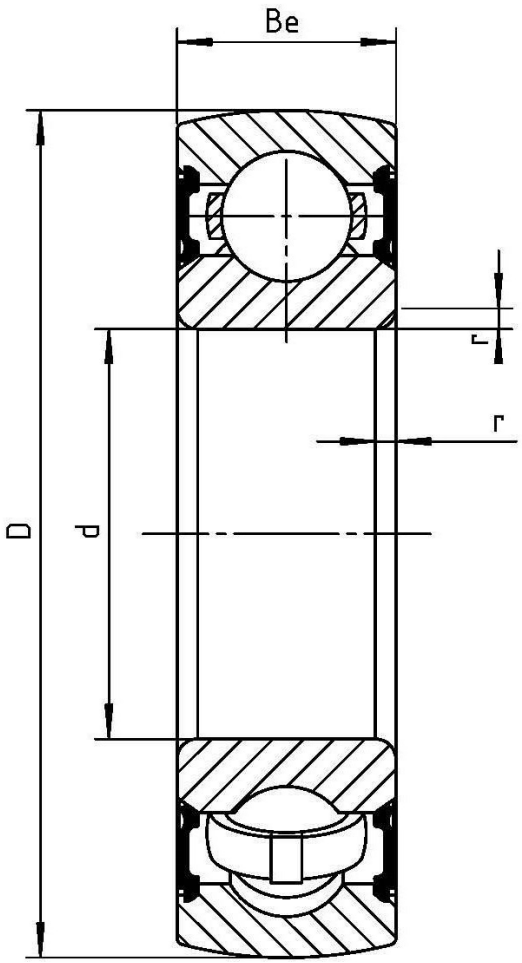

NBR Gehäuse- und Wälzlager GmbH · Geister Landweg 15 · D-48153 Münster
Phone + 49251 987 22 222 · info@nbr.eu · **www.nbr.eu**