UKF 210+H23.

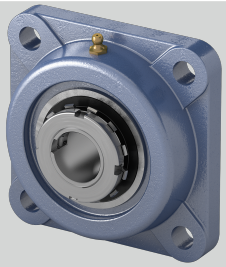

Tragzahlen in kN dyn.	35
g (mm)	18
Gehäusematerial	Grauguss
Material Lagereinsatz	Wälzlagerstahl 100Cr6
a (mm)	143
Stahlblechschutzkappe	Geha?useeinheiten sind auf Anfrage mit Stahl- blec
Temperaturbereich	-25°C bis 120°C
Befestigungsschraube Gehäuse	M14
i (mm)	22
Befestigung auf der Welle	Spannhülsenbefestigung
s (mm)	16
Tragzahlen in kN stat.	23,2
e (mm)	111
d (mm)	45
l (mm)	40
L (mm)	55

Brand: NBR

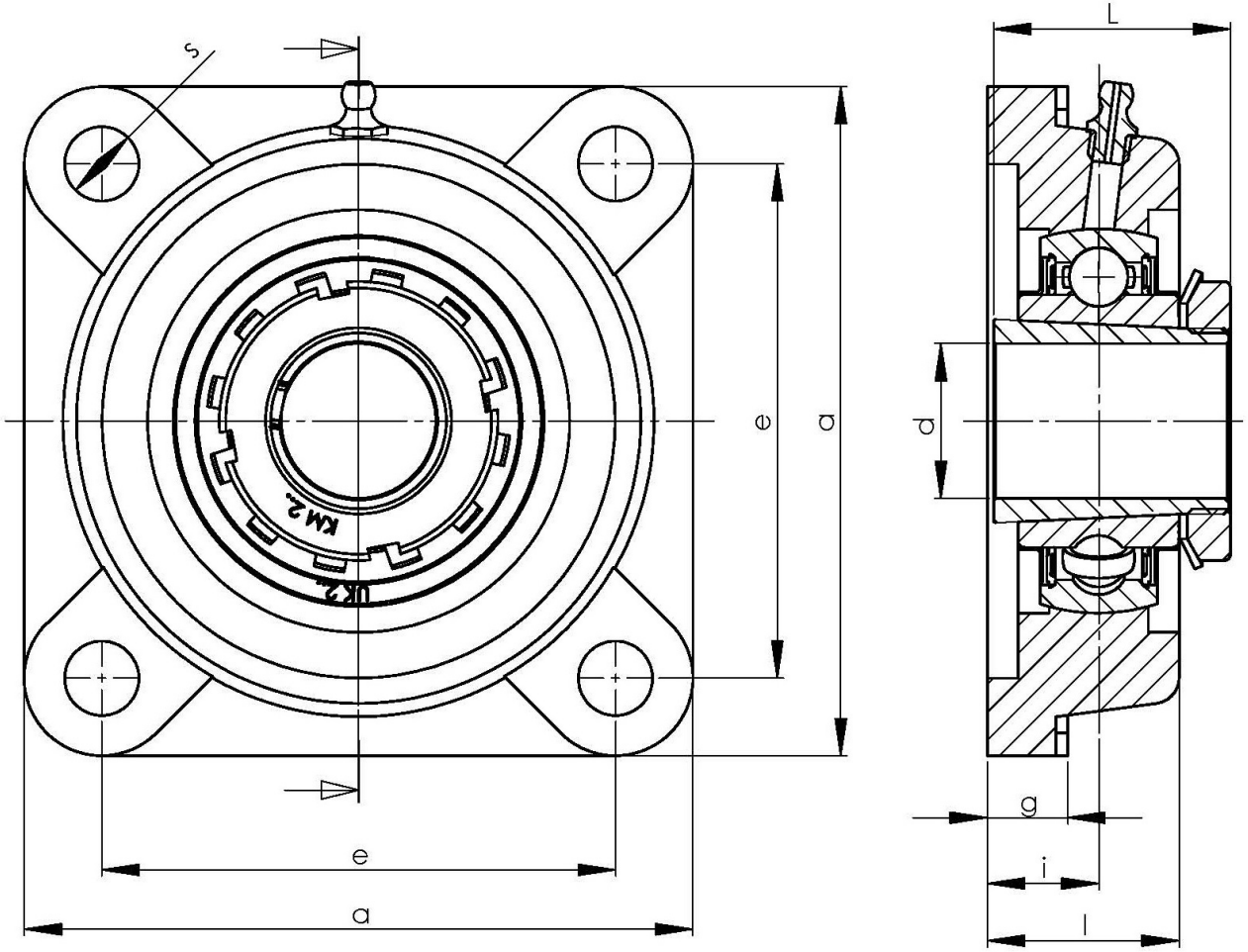

NBR Gehäuse- und Wälzlager GmbH · Geister Landweg 15 · D-48153 Münster
Phone + 49251 987 22 222 · info@nbr.eu · **www.nbr.eu**