UCC 206.

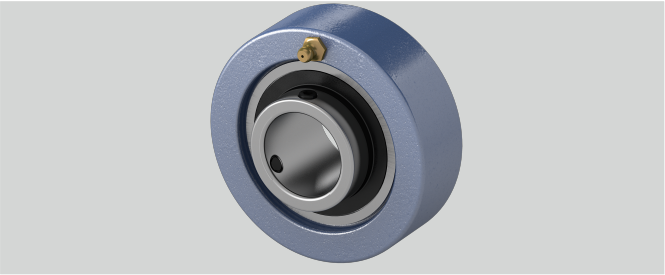

g (mm)	27
Befestigung auf der Welle	Gewindestiftbefestigung
Material Lagereinsatz	Wälzlagerstahl 100Cr6
r (mm)	2
Bi (mm)	38,1
Temperaturbereich	-25°C bis 120°C
Tragzahlen in kN dyn.	19,5
d (mm)	30
n (mm)	15,9
a (mm)	85
Tragzahlen in kN stat.	11,3
Gehäusematerial	Grauguss

Brand: EBS

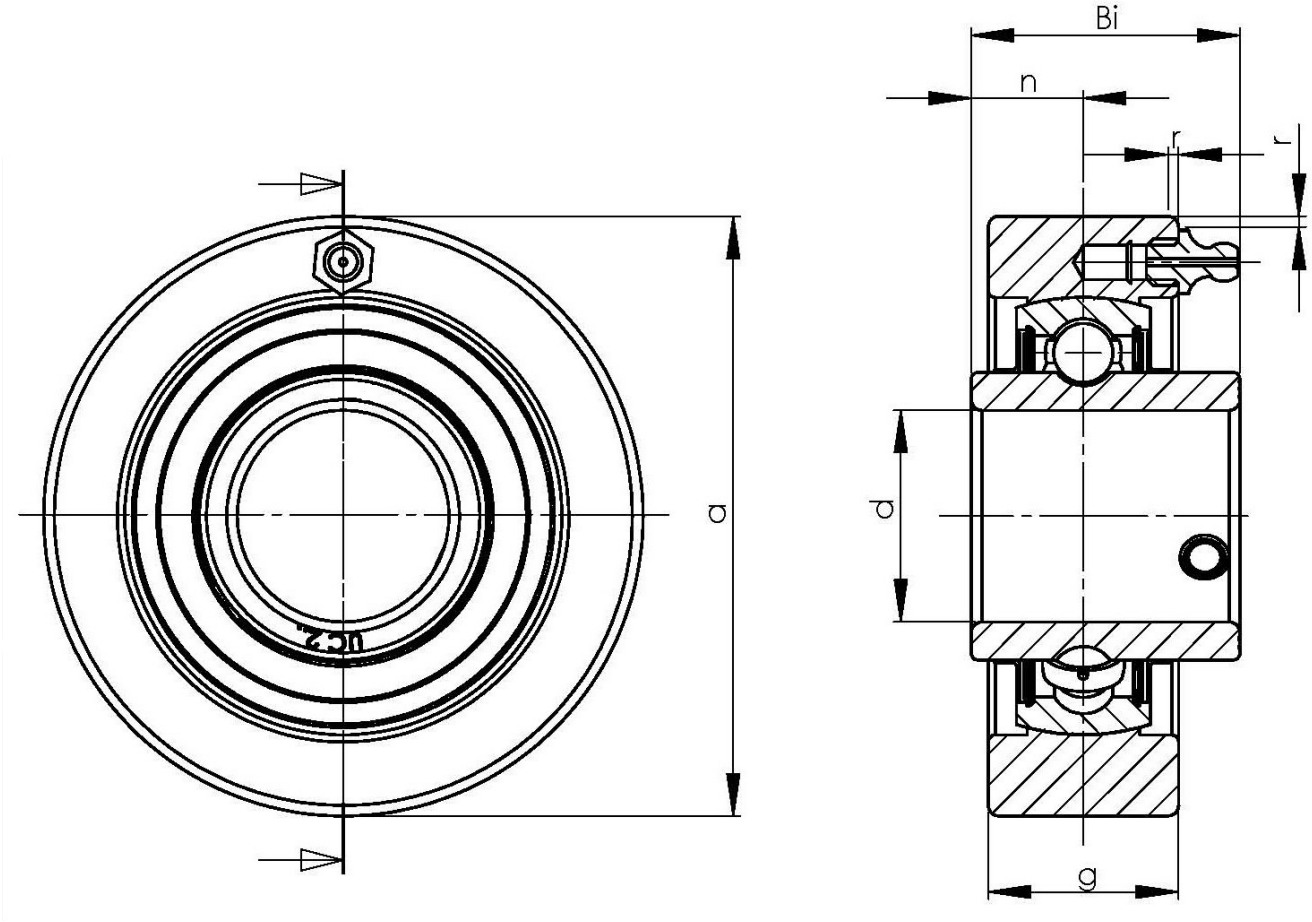

NBR Gehäuse- und Wälzlager GmbH · Geister Landweg 15 · D-48153 Münster
Phone + 49251 987 22 222 · info@nbr.eu · **www.nbr.eu**