UK 216+H23 G

Marke: EBS

Befestigung auf der Welle	Spannhülsenbefestigung
Be (mm)	32
Bi (mm)	45
Anzugsdrehmoment (Nm)	350
Tragzahlen in kN dyn.	71,5
Nachschmierung	Eine Schmierbohrung im Außenring, nur für JIS
Tragzahlen in kN stat.	54,2
d (mm)	75
Temperaturbereich	-25°C bis 120°C
d1 (mm)	70
L (mm)	78
Material Lagereinsatz	Wälzlagerstahl 100Cr6
D (mm)	140

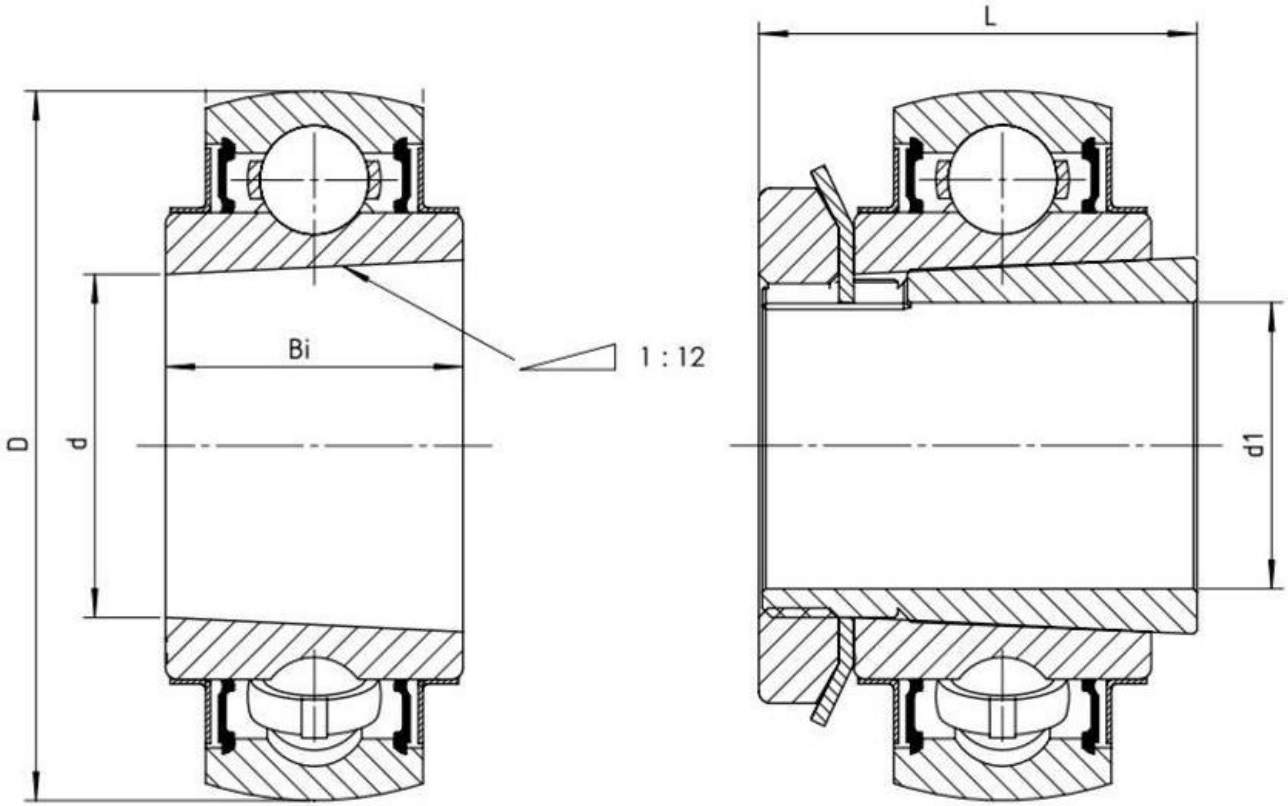

NBR Gehäuse- und Wälzlager GmbH · Geister Landweg 15 · D-48153 Münster
Telefon + 49251 987 22 222 · info@nbr.eu · **www.nbr.eu**